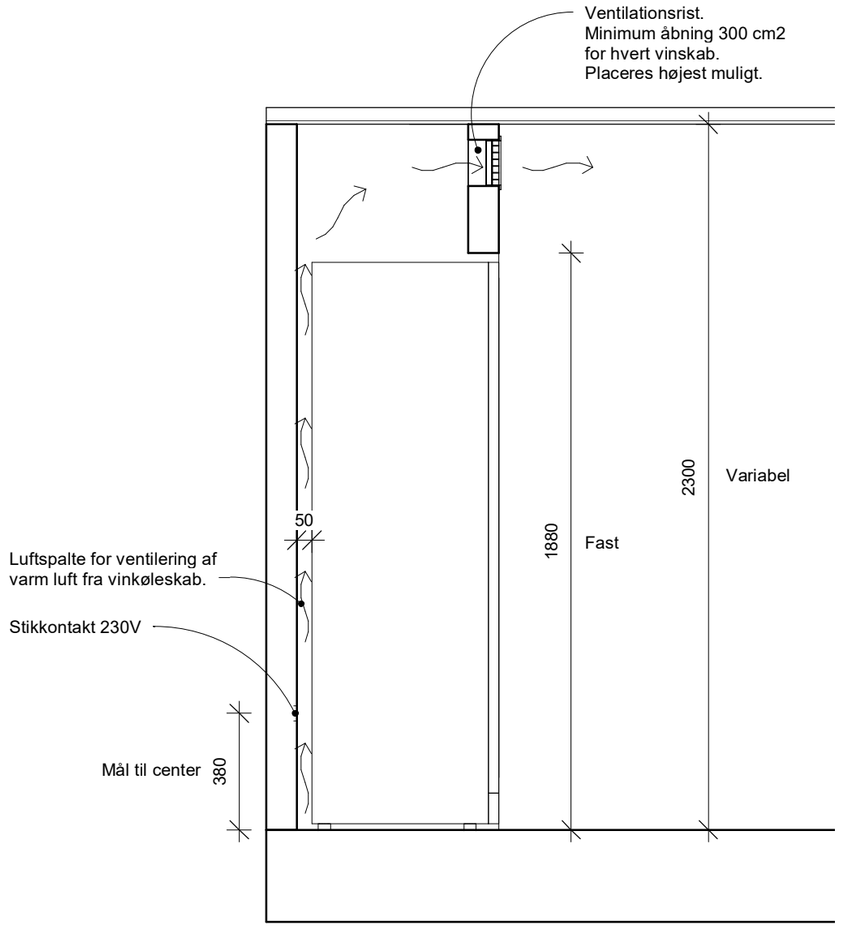

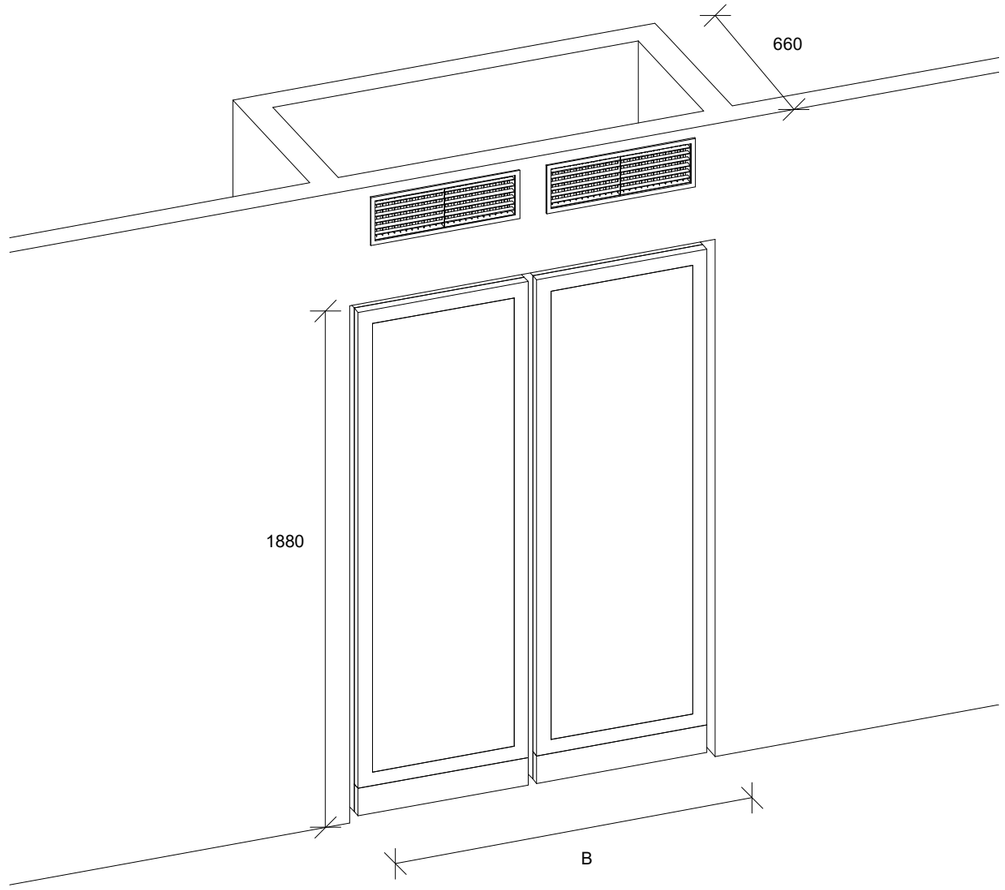

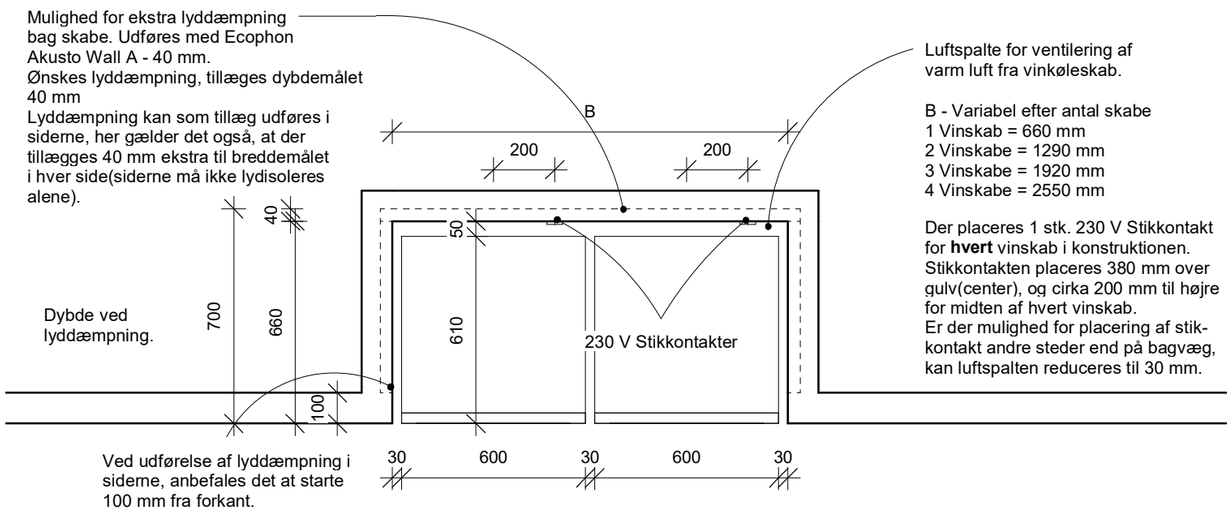

Luftspalte for ventilering af
varm luft fra vinkøleskab.

B - Variabel efter antal skabe
1 Vinskab = 660 mm
2 Vinskabe = 1290 mm
3 Vinskabe = 1920 mm
4 Vinskabe = 2550 mm

Der placeres 1 stk. 230 V Stikkontakt
for **hvert** vinskab i konstruktionen.
Stikkontakten placeres 380 mm over
gulv(center), og cirka 200 mm til højre
for midten af hvert vinskab.
Er der mulighed for placering af stik-
kontakt andre steder end på bagvæg,
kan luftspalten reduceres til 30 mm.

Kunde:	Princip Indbygning Premium V198		DATO:-
Tegnings nr:	3.1		Revision -
EMNE:	Snit A-A	MÅL: 1 : 20	Author: JRR

VintageKeeping A/S

Copyright © 2020 by : VintageKeeping A/S - Vestre Langgade 43. DK-8643 Ans By. Denmark - Tel +45 86 87 05 00 - CVR number 26069424