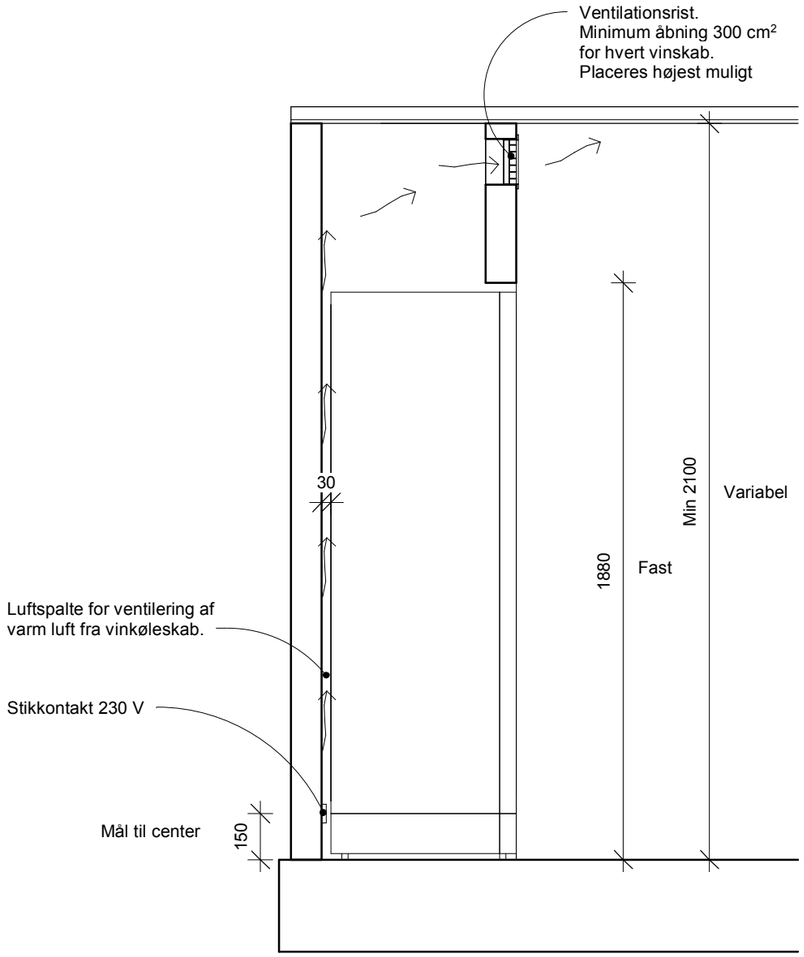

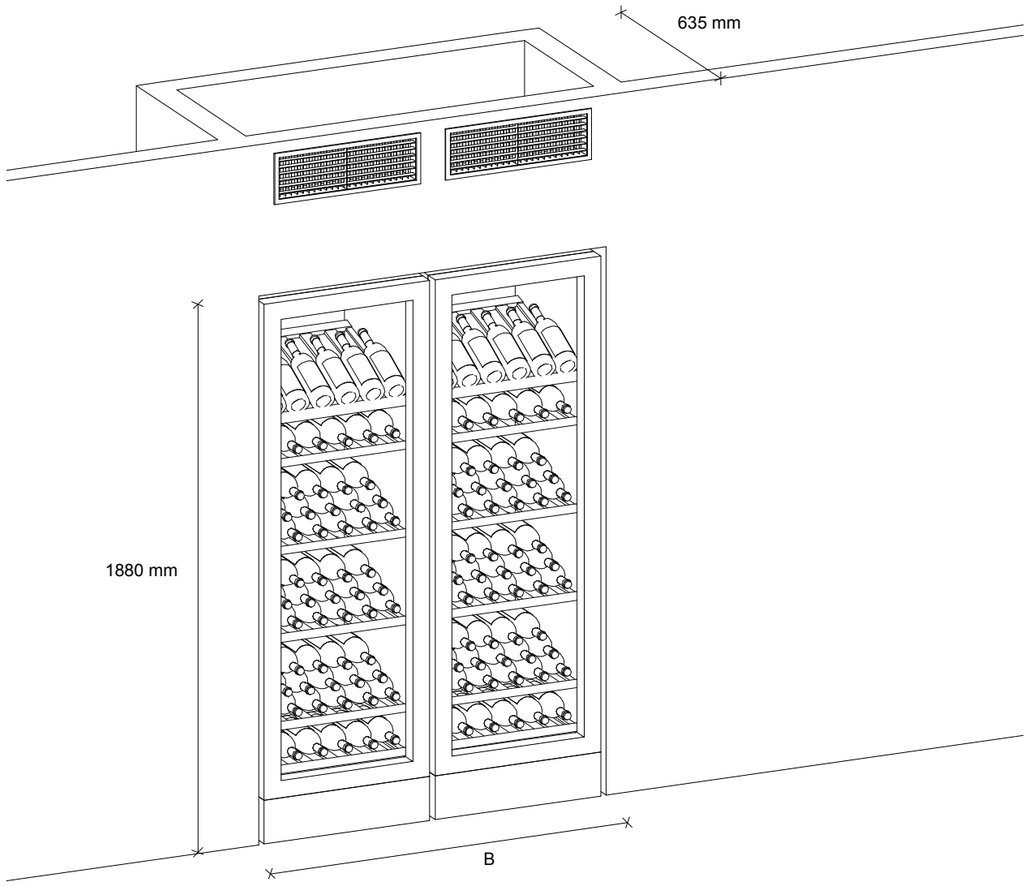

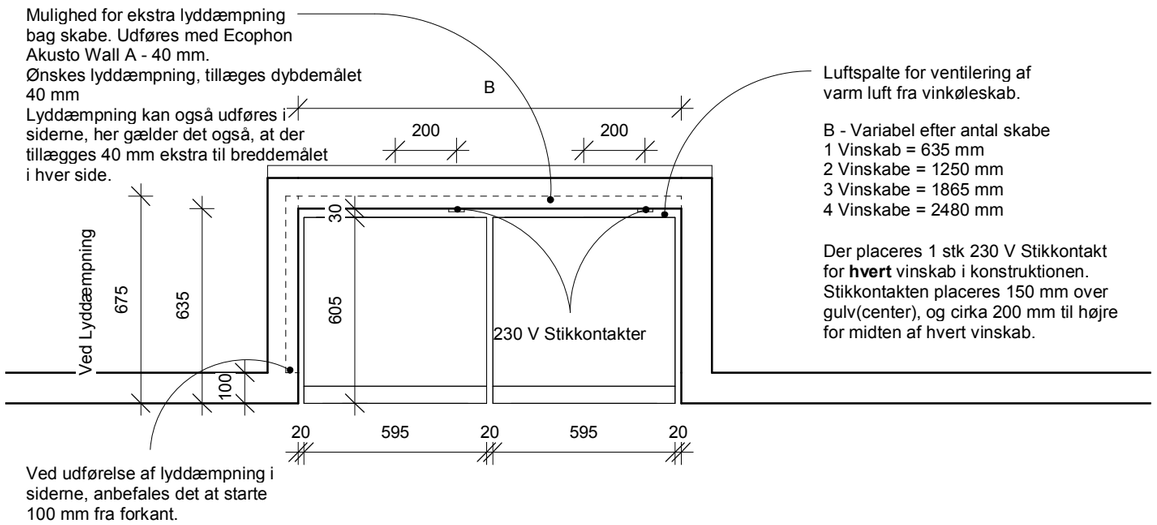

Kunde:	Princip Indbygning V190	DATO:-	VintageKeeping A/S
Tegnings nr: 1.1		Revision -	
EMNE: Konstruktionstegning	MÅL: 1 : 20	Author: JRR	

Copyright © 2018 by : VintageKeeping A/S - Vestre Langgade 43. DK-8643 Ans By. Denmark - Tel +45 86 87 05 00 - CVR number 26069424